Klampe 150 für Schachtür Slycma Ecosyl

AD78 - AD79

Ca. 10 mm Spiel zwischen dem Schlieszylinder vom Schloss und dem Rand der Klampe lassen

10 mm

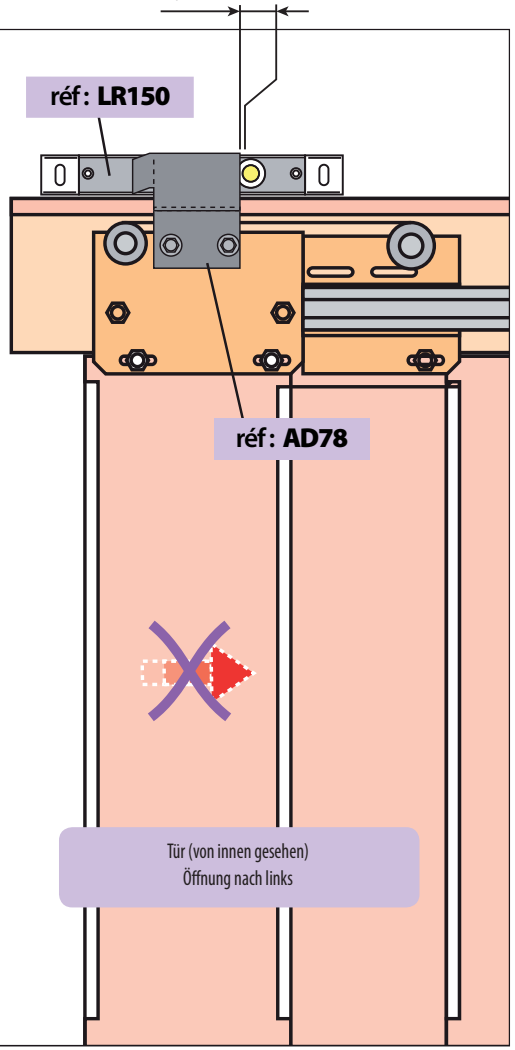

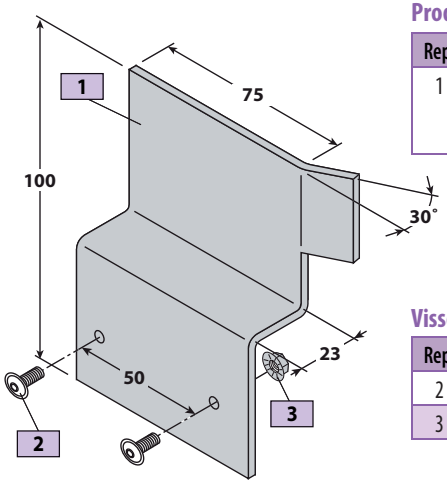

Produkt-Zusammensetzung

Rep.	Stück	Referenz
1	1	Klampe 150 «AD78» (links) oder «79» (rechts) (Dicke : 3 mm)

réf : AD78

Visserie

Rep.	Stück	Referenz
2	2	TBHC Schraube M6x16 behandelt
3	2	Muttern M6 Basis behandelt

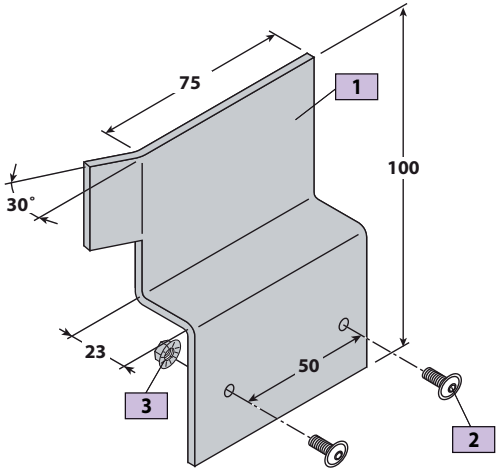

réf : AD79

Ca. 10 mm Spiel zwischen dem Schlieszylinder vom Schloss und dem Rand der Klampe lassen

10 mm

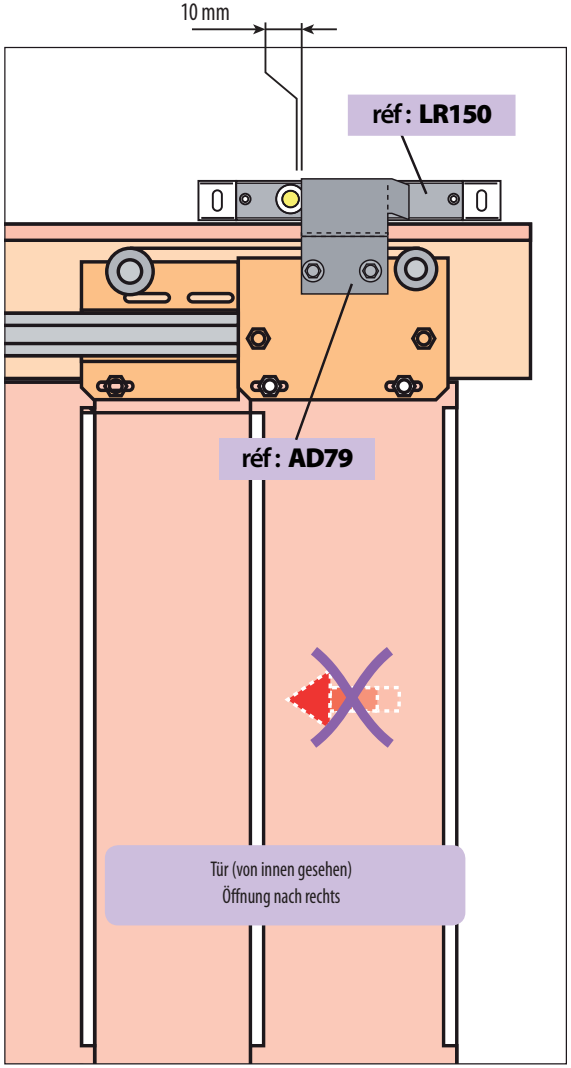

Ind. A du 09/08/2010
FP
Document non contractuel, sous réserve de modification - Reproduction interdite.